Circuit diagram

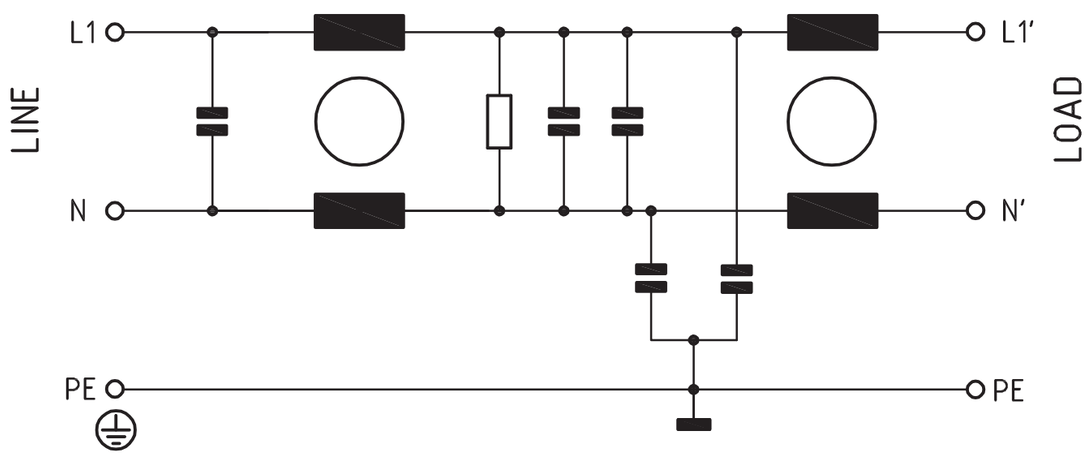

Allgemeine Toleranzen	General tolerances	Tolérances en général	L + 50% − 30%	C ± 20%	R ± 10%

Daten (single phase)	data	charactéristiques		
Nennstrom bei Umgebungstemp.	rated current at an ambient temp.	courant nominal à une température ambiante	18 A 40 °C	
Nennspannung	rated voltage	tension nominal	max. 250 V, 50/60Hz	
Betriebsfrequenz	operating frequency	fréquence de service	max. 60 Hz	
Ableitstrom nominal nach IEC 60939-1	Nominal operational leakage acc. to IEC 60939-1	courant nominal en accord avec IEC 60939-1	Spannung P-E / Frequenz 250 VAC 50 Hz I_{lk} . 2.59 mA	
Maximaler Ableitstrom Unterbruch des Nullleiters	Max leakage current with interruption of the neutral conductor	courant maximale de fuite avec l'interruption du conducteur neutre	Spannung P-E / Frequenz 250 VAC 50 Hz I max. 5.21 mA	
DC-Widerstand	DC-resistance	DC-résistance	@25 °C max. 2 x 11.5 mOhm	
Pruefspannung 100% Schlusskontr. Wiederholung mit max. 80% der angegebenen Werte	test voltage 100% final test repetition with max. 80% of the specified values	tension d'essais contrôle final 100% répétition avec max. 80% des valeurs spécifiques	P/N->E 2.2 kV/DC ≥ 2s P->N 1.1 kV/DC ≥ 2s	
Zulaessige Betriebstemp.	temperature range	gamme de température	- 25°C bis/to/à + 85 °C	
Klimatische Pruefklasse	climatic test class	classe d'essais climatique	25/085/21 (IEC/CEI 60068-1)	

FS33221-18-07-LL | 125202 | E

Dimensions (mm)

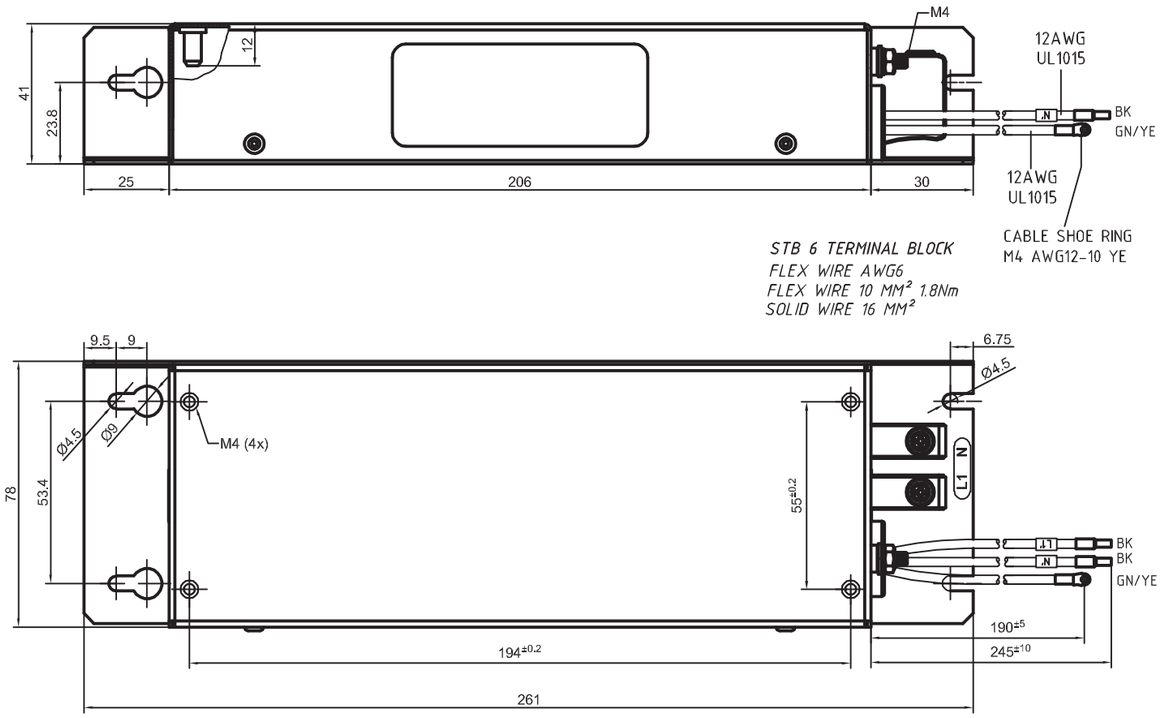

Zusatzangaben	additional information	informations supplementaires	
Vergussmasse	potting compound	matière de moulage	Polyurethane
Gewicht	weight	poids	860 g

Pruefzeichen / approvals / homologations

☐ CSA / C-US UL 1283 C 22.2 No.8 ☒ CSA C 22.2 No.8 ☒ UL UL 1283 ☐ ENEC IEC/EN 60939 ☐ VDE ☐ _____

Zusätzliche Angaben:
Additional remarks:
Remarques additionals:

Nidec Control Techniques Part No. 4200-2002

CE RoHS COMPLIANT

Fuer Masse ohne Toleranz	for dimensions without tolerance	pour mesure sans tolérance	ISO2768-m/EN22768-m

Datenblatt (single phase) data sheet fiche technique

rev.	modification / report no.	date
E	20003551,Add customer name Nidec Control...	20.02.2018
D	20003139,Change CT label from Emerson to Nidec	18.09.2017
C	20001142,CE-Declaration for FS3322x-Series	27.01.2016
B	150631,Add c-UR-us mark (No.7)	23.09.2014
A	add customer number	12.02.2014
A3	add customer number	26.11.2013

projection	scale	format		date	user
	%	A3	created	13.02.2018	LAMASR
			checked	13.02.2018	LAMEYO
			released	20.02.2018	LAMEYO

FS33221-18-07-LL
project

813935
mat. number

We reserve all rights in this document and in the information contained therein. Passing on and/or copying of this document, use and/or communication of its content is not permitted without authorization

DSH	125202	E	1 /1
doc. type	doc. number	doc. rev.	page

Template: SPC 144312A