Circuit diagram

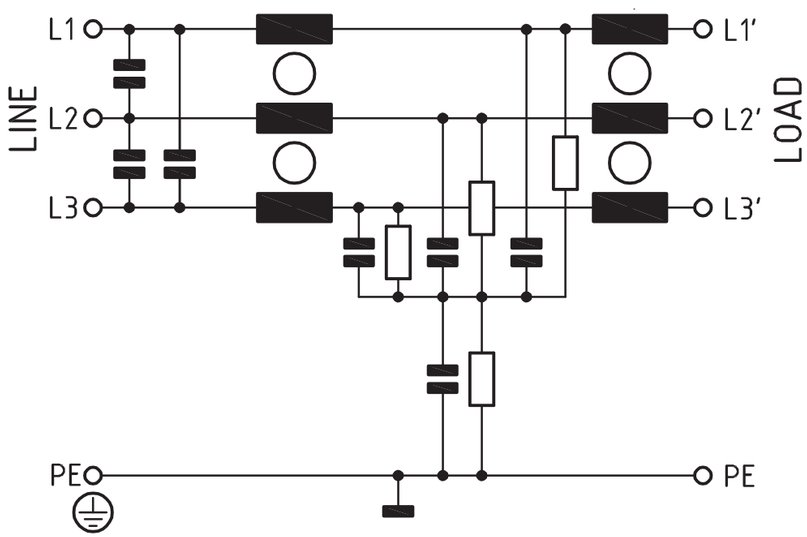

Dimensions (mm)

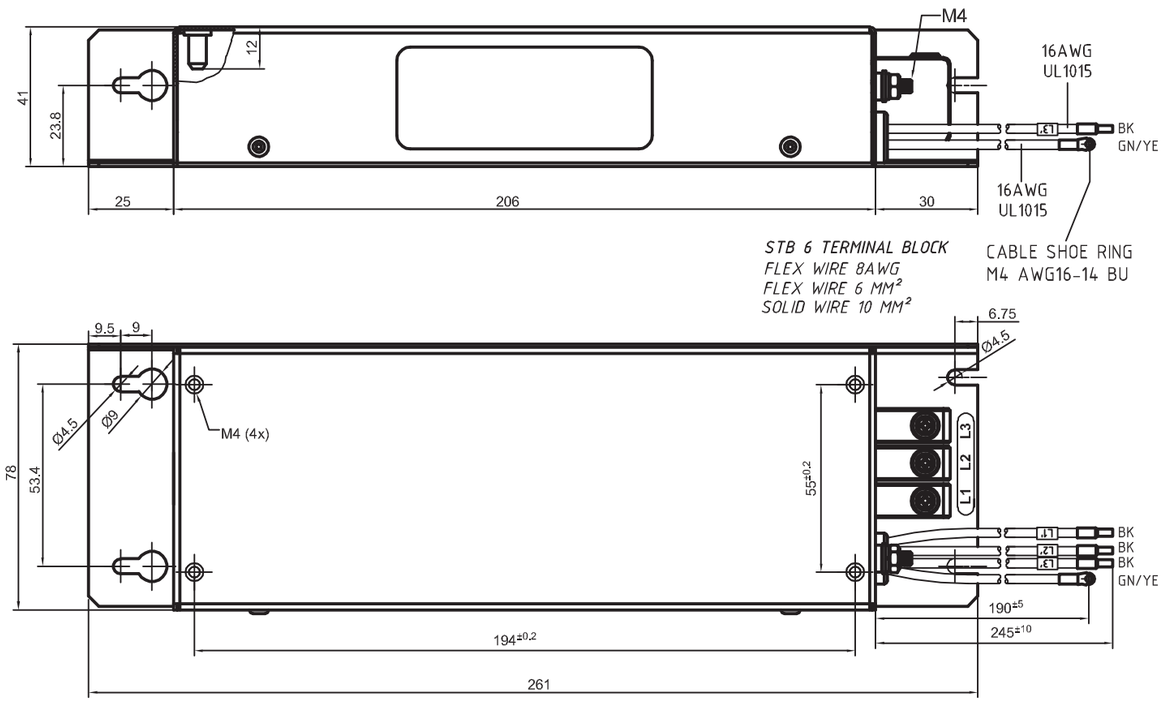

Allgemeine Toleranzen	General tolerances	Tolérances en général	L + 50% − 30%	C ± 20%	R ± 10%

Daten (multi phase)	data	charactéristiques		
Nennstrom bei Umgebungstemp.	rated current at an ambient temp.	courant nominal à une température ambiante	13 A 40 °C	
Nennspannung	rated voltage	tension nominal	max. 3 x 250 V, 50/60Hz	
Betriebsfrequenz	operating frequency	fréquence de service	max. 60 Hz	
Ableitstrom im Betrieb nach IEC 60939-1	Operational leakage current acc. to IEC 60939-1	courant de fuite en fonction en accord avec IEC 60939-1	Spannung P-P / Frequenz 250 VAC 50 Hz I_{lk} . 2 mA	
Maximaler Ableitstrom Unterbruch von 2 Phasen	Worst case leakage current 2 phases open circuit	courant maximale de fuite 2 phases circuit ouvert defecteux	Spannung P-E / Frequenz 144 VAC 50 Hz I max. 92.23 mA	
DC-Widerstand	DC-resistance	DC-résistance	@25 °C max. 3 x 21 mOhm	
Pruefspannung 100% Schlusskontr. Wiederholung mit max. 80% der angegebenen Werte	test voltage 100% final test repetition with max. 80% of the specified values	tension d'essais contrôle final 100% répétition avec max. 80% des valeurs spécifiques	P/P->E 2.2 kV/DC ≥ 2s P->P 1.1 kV/DC ≥ 2s P->N kV/ ≥ 2s	
Zulaessige Betriebstemp.	temperature range	gamme de température	- 25°C bis/to/à + 85 °C	
Klimatische Pruefklasse	climatic test class	classe d'essais climatique	25/085/21 (IEC/CEI 60068-1)	

Zusatzangaben	additional information	informations supplementaires	
Vergussmasse	potting compound	matière de moulage	Polyurethane
Gewicht	weight	poids	880 g
Pruefzeichen	approvals	homologations	
☐ CSA / C-US UL 1283 C 22.2 No.8	☒ CSA C 22.2 No.8	☒ UL UL 1283 ☐ ENEC IEC/EN 60939	☐ VDE ☐

Zusätzliche Angaben:
Additional remarks:
Remarques additionals:

Nidec Control Techniques Part No. 4200-2003

CE RoHS COMPLIANT

Fuer Masse ohne Toleranz	for dimensions without tolerance	pour mesure sans tolérance	ISO2768-m/EN22768-m

Datenblatt (multi phase) data sheet fiche technique

rev.	modification / report no.	date
G	20003551,Add customer name Nidec Control...	21.02.2018
F	20003139,Change CT label from Emerson to Nidec	19.09.2017
E	20001142,CE-Declaration for FS3322x-Series	27.01.2016
D	150631,Add c-UR-us mark (No.7)	23.09.2014
C	50004669,add customer number	26.11.2013
B	50004655,increase width to 78 mm.	22.11.2013

projection	scale	format		date	user
	%	A3	created	13.02.2018	LAMASR
			checked	13.02.2018	LAMEYO
			released	21.02.2018	LAMEYO

FS33222-13-07
project

813708
mat. number

We reserve all rights in this document and in the information contained therein. Passing on and/or copying of this document, use and/or communication of its content is not permitted without authorization

doc. type	doc. number	doc. rev.	page
DSH	122273	G	1 /1

Template: SPC 144312A

FS33222-13-07 122273 G